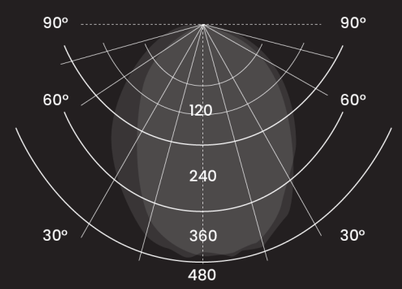

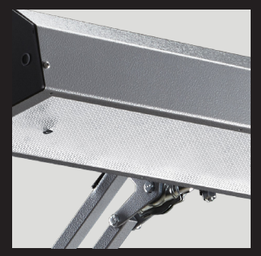

Il prodotto è sviluppato per offrire una luce a 5000K e ben si presta quindi ad un utilizzo in campo orafo. L'ampio riflettore rettangolare offre la possibilità di illuminare una ampia area di lavoro. Il braccio a pantografo ne permette una facile movimentazione.

160-LED

ACCESSORI

S11

S12MED

S15

RL

Potenza	15.5 W
Alimentazione	110-240 V
Illuminamento a 50 cm	1.780 lux
Temperatura di colore	5.000 K
Dimensioni del Riflettore	495 x 95 mm
Diametro del campo luminoso	800 x 650 mm
Vita del Prodotto	50,000 ore
Movimento	Pantografo
Grado IP	IP20
Grado IK	IK05
Classe	III
Cavo di Alimentazione	Trasformatore a spina con cavo AWG 2x21 ; spine intercambiabili
Fissaggio	Morsetto S11 / S15 / S12MED / RL
Colorazioni	Grigio Martellato, Bianco Martellato
Codice per Ordine	160-LED-GM, 160-LED-BM

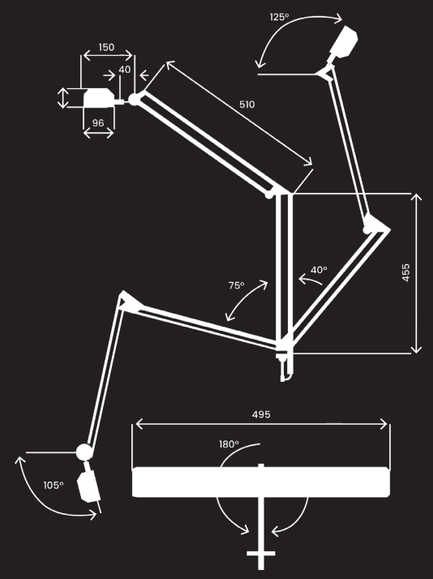

CODICE PER ORDINE

160-LED-GM

GM **Grigio martellato**

160-LED-BM
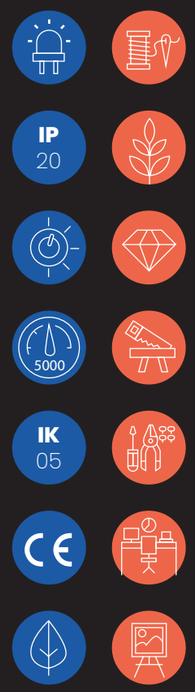
BM **Bianco martellato**