(fino a esaurimento scorte)* Codice per ordine: **198LED**

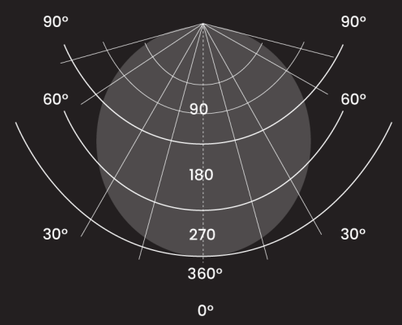

Il modello si presenta particolarmente indicato per un uso su scrivania date le ridotte dimensioni del braccio. Le molle, appositamente sviluppate, garantiscono stabilità in ogni posizione.

198-**LED**

Serie Ciclope

ACCESSORI

S11

S12MED

S15

RL

BASEPE

Potenza	15.5 W
Alimentazione	110-240 V
Illuminamento a 50 cm	2.250 lux
Regolazione intensità (Dimmer incluso)	0,5% - 100%
Diottrie	3 (175%)
Temperatura di colore	5.300 K
Diametro del Riflettore	230 mm
Diametro del campo luminoso	700 mm
Vita del prodotto	50.000 ore
Movimento	Riflettore + braccio a pantografo con molla
Grado IP	IP20
Grado IK	IK03
Classe	III
Cavo di alimentazione	Trasformatore a spina con cavo AWG 2x21 ; spine intercambiabili
Fissaggio	Morsetto S11 / S15 / S12MED / BASE PESANTE / RL
Colorazioni	Grigio Martellato, Bianco Martellato
Codice per Ordine	198-LED-GM, 198-LED-BM (dimmer già incluso)*

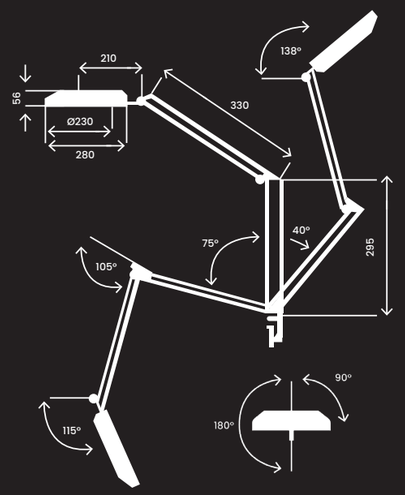

CODICE PER ORDINE

198-LED-GM

GM **Grigio martellato**

198-LED-BM

BM **Bianco martellato**

IK 03

IP 20

5300